Come avviare la registrazione e cominciare a monitorare il tuo video in diretta:

1. Connetti la telecamera al jack della mini telecamera USB
2. Assicurarsi che la scheda SD sia inserita e che la batteria sia carica
3. Premi il pulsante di accensione per 3 secondi
4. Premi il pulsante di registrazione se desideri start/stop la registrazione prima di collegare il DVR alla rete Wi-Fi
5. Premi il pulsante di accensione ancora una volta per avviare il Wi-Fi
6. Connetti il tuo dispositivo Android/iOS alla rete Wi-Fi che comincia con “PV-500..”
7. Utilizza la password “88888888”. Puoi cambiarlo più tardi nelle impostazioni dell'app
8. Apri la tua applicazione PV-CAM e comincia a monitorare in diretta

1. PV-500 Pro Nome e parti

1. Batteria
2. L'interruttore per bloccare la batteria
3. Porta del controller
4. LED verde – Carica
5. LED rosso – Rec
6. LED arancione – Wi-Fi
7. LED blu – Accensione
8. Telecamera In porta
9. Accensione / Wi-Fi accensione & spegnimento
10. REC on/stop pulsante
11. Slot per la scheda di memoria
12. DC 5V presa
13. Tasto reset
14. Porta USB
15. Tasto predefinito
16. Touch screen

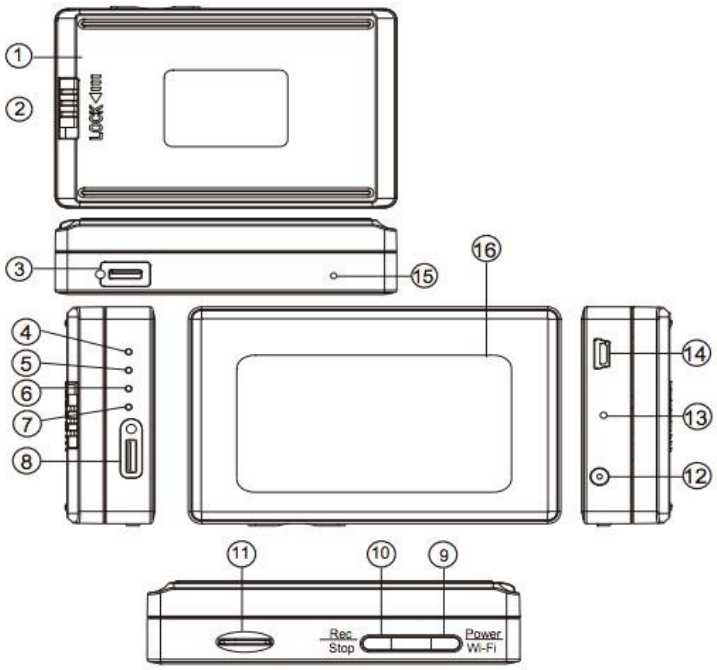

2. Installazione e rimuovere della batteria

1. Per rimuovere la batteria, sbloccare delicatamente l'interruttore LOCK passando a destra e spingete la batteria in direzione punta la freccia rossa.
2. Per installare la batteria, collegate la batteria al DVR, spingete delicatamente la batteria in direzione punta la freccia rossa. Infine, non dimenticate di fare scorrere interruttore LOCK verso sinistra per assicurarsi che sia bloccato correttamente.

3. Carica della batteria

1. Collegate la spina del caricatore alla presa DC IN 12.
2. Inserite il cavo di alimentazione del caricatore ad una presa di corrente.

La ricarica inizia automaticamente. Il dispositivo può registrare durante la carica.
● LED Verde fisso - il dispositivo si sta ricaricando.
● LED Verde si spegne - il dispositivo è completamente carico.

4. Collegamento della telecamera con il DVR

Per collegare la telecamera, collegate l'estremità micro USB della telecamera in Camera in porto 8 sul DVR.

Collegate la telecamera al DVR solo quando il sistema è spento.
※ Sia la telecamera e la scheda di memoria devono essere inserite nel DVR per accendere il sistema.

5. Collegate cavo di controllo con il DVR

1. Collegate il cavo di controllo nella porta di controllo 3.
2. Accendete il controller, il dispositivo inizia a registrare istantaneamente;
   Quando è disattivato, la registrazione si interrompe e il dispositivo si spegne.
3. Per accendere il dispositivo, fatte scorrere l'interruttore di controllo verso il basso e tenete premuto per 3 secondi.
4. Per accendere il dispositivo, fatte scorrere l'interruttore di controllo verso il basso ancora una volta e tenete premuto per 3 secondi.
   - LED verde fisso sul controller - il controller è collegato.
   - LED rosso fisso sul controller - il dispositivo sta registrando.

6. Collegate il DVR con il computer
Con il DVR spento, collegate il cavo USB alla porta USB 14 sul DVR e l'altra parte al computer.

7. Formattate la scheda di memoria

1. Prima, la telecamera deve essere collegata con il DVR.
2. Con contatto dorato rivolto verso il basso, inserite la scheda di memoria in 11.
3. Con il dispositivo spento, premete e tenete premuto il pulsante Rec 10.
4. Poi, premete il pulsante di alimentazione 9 per 3 secondi fino a quando vedete il LED rosso lampeggiante.
5. Infine, rilasciate i pulsanti contemporaneamente.
   ● Il LED lampeggiante rosso + Il LED blu fisso - la scheda di memoria è in fase di formattazione.
   ● Tutte le luci si spengono - la formattazione è completata.

   Attenzione: Per fare la scheda di memoria riconoscibile, per favore formattate la scheda di memoria prima di usarla per la prima volta.
   Si prega di notare che la formattazione sul computer non è raccomandata, in quanto potrebbe risultare in fallimento del computer di riconoscere la scheda SD.

8. Impostazione del data e ora (per il Windows)

1. Dal desktop tasto destro del mouse per aprire il Notepad, create un testo (txt) file chiamato Settime.txt
2. Nella prima riga del file, entrate l'informazione della data e ora come anno.mese.giorno ore.minuti.secondi. Ad esempio, supponiamo che il tempo è 16 ott 2016 alle 15:00. Poi, inserite 2016.10.16 15:00:00
   Dovrebbe essere un spazio lasciato tra la data e l'ora; formato dell'ora dovrebbe essere in 24 ore formato
3. Salvate il file nella directory principale della scheda di memoria.
4. Inserite la scheda di memoria nello slot, e accendete il dispositivo.
   L'impostazione della data e dell'ora è terminata
   Nota: Se l'impostazione è completata, il file **settime.txt** non dovrebbe essere visibile quando collegate il dispositivo con il computer di nuovo.

9. Operazione

1. Accensione: Premere 9 per 3 secondi.
2. Registrazione: Con il dispositivo acceso, premete 10 per iniziare o terminare la registrazione.
3. Wi-Fi: Con il dispositivo acceso, premete 9 per accendere / spegnere Wi-Fi.
4. Spegnimento: Senza registrazione in corso, premete 9 per 3 secondi.
5. Reset: Quando il dispositivo funziona in modo anomalo, premete 13.
6. Ripristinate la password di default per Wi-Fi: premete a lungo il 15 per 4 secondi.
7. Ripristinate impostazione di default: premete 15 per 10 secondi.
   LED blu fisso – Acceso
   LED rosso fisso – Registrazione
   LED lampeggiante arancione - dispositivo sta cercando per la connessione Wi-Fi
   LED arancione fisso - dispositivo collegato al Wi-Fi
   ※ Il dispositivo si spegne automaticamente quando la scheda di memoria è piena

10. Scarica del video e foto dal DVR

Ci sono due modi per vedere i recuperati file video.

1. Utilizzate lettore della scheda di memoria per vedere il video materiale.
2. Oppure, collegate il dispositivo al computer con scheda di memoria inserita. Accendete il dispositivo e funzionerà come un flash drive

11. Installazione dal DIY pulsante copriobiettivo

Attaccate il nastro sul pulsante ed installarlo sulla telecamera.